АО «Полаир-Недвижимость»
425000, Республика Марий Эл,
г. Волжск, ул. Промбаза, 1
помещение 6, этаж 1, литер-А3
www.polair.com

ПРОЕКТ:	
МОДЕЛЬ:	ШХФ-0,5
КОЛИЧЕСТВО:	
СОГЛАСОВАНИЕ:	
ДАТА:	07.06.2021

ШХФ-0,5

Рекомендованная розничная цена: 43 500 руб

Компактный и вместительный холодильный шкаф с динамической системой охлаждения, оснащен микропереключателем, светодиодной подсветкой, имеет механизм самозакрывания дверей, сторону открывания которых легко изменить. Предназначен для использования в качестве «холодного» и «прохладного» шкафов для хранения лекарственных средств.Хладоэлеметы для поддержания температуры в шкафу при отключенном электропитании приобретаются отдельно. Гарантийная поддержка шкафов обеспечивается в течение 2 лет.

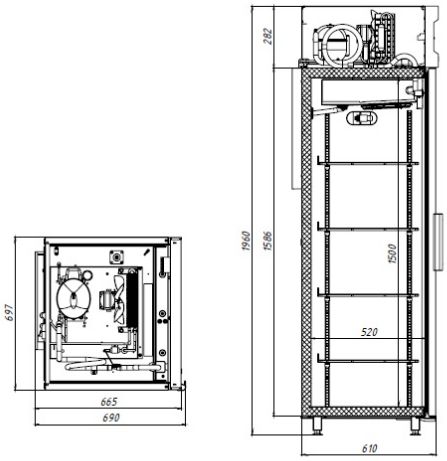

Технические характеристики

Диапазон рабочих температур, °С:	+0…+15
Объем, л:	500
Габаритные размеры, мм:	697x690x1960
Толщина стенки корпуса, мм:	43
Условия окружающей среды (t,°С,/вл-сть, %):	до +40/до 80
Тип охлаждения :	динамический
Хладагент:	R134a
Расположение агрегата:	верхнее
Терморегулятор:	эл.блок

Тип оттайки:	автоматическая с системой испарения конденсата
Клапан Шредера:	+
Потребляемая мощность, Вт, не более:	350
Расход электроэнергии за сутки, кВт/ч, не более:	3,5
Допустимая нагрузка на полку, кг:	40
Размер полки, мм:	595x460
Подсветка:	светодиодная
Замок:	+
Микропереключатель, автоматически отключающий вращение вентилятора воздухоохладителя и включающий подсветку:	+
Звуковая и световая сигнализация об отклонении температуры от заданной:	+
Эластичный уплотнитель с магнитной вставкой:	+
Система электропитания, В/Гц:	230/50

Логистическая информация

Вес нетто, кг:	95
Вес брутто, кг:	114
Размеры в упаковке, мм:	790x744x2125

Производитель оставляет за собой право вносить изменения, принципиально не влияющие на эксплуатационные свойства оборудования, без предварительного уведомления.